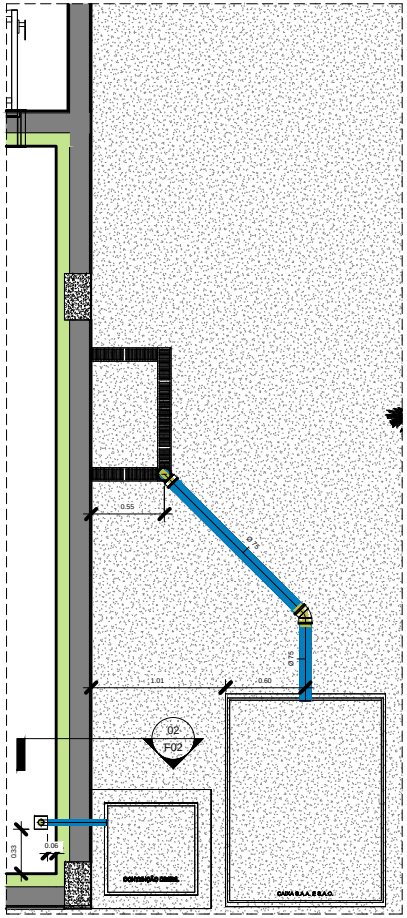


01 PLANTA DE CONTENÇÃO
1 : 25

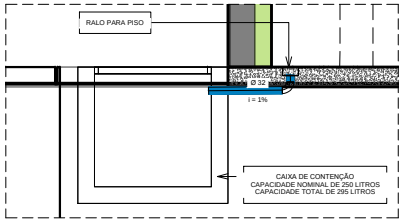


02 CORTE GENÉRICO EE
1 : 20

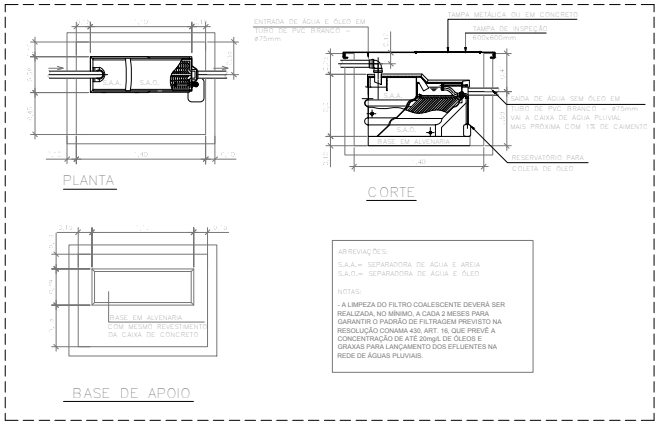


03 DETALHE TÍPICO - CAIXA S.A.A. E S.A.O. - CAPACIDADE DE 800 LITROS POR HORA

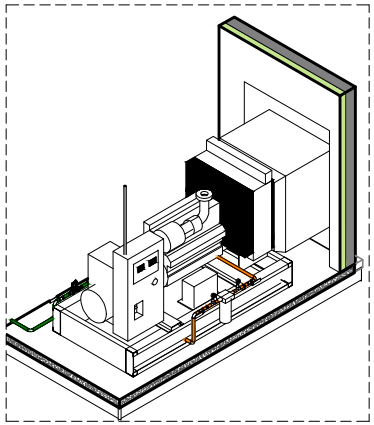

05 ISOMÉTRICO - SALA GERADORES - LADO A

NOTAS:

1- PROJETO NÃO LIBERADO PARA OBRA
2- ARQUITETURA E COMENTÁRIOS DO CLIENTE;
3- VALIDAR SOLUÇÕES JUNTO AO CLIENTE E ARQUITETURA;
4- MATERIAIS ADOTADOS A SER VALIDADOS;
5- VER PROJETO DE ARQUITETURA COM DETALHES DE LOCAIS DE INTALAÇÃO;
6- VER PROJETO DE ELÉTRICA PARA DETALHES A RESPEITO DOS GRUPO MOTO GERADORES;

LEGENDA

- TUBULAÇÃO DE ABASTECIMENTO
- TUBULAÇÃO DE SUCÇÃO PARA O GERADOR
- TUBULAÇÃO DE DRENAGEM OU CONTENÇÃO

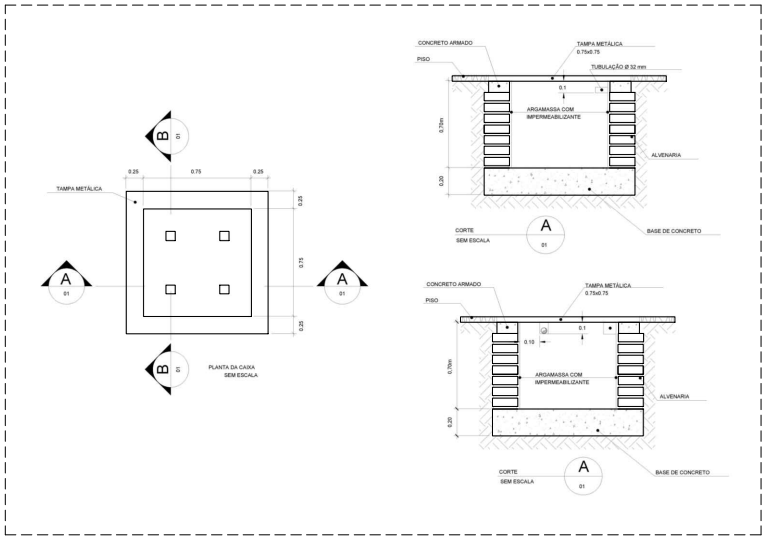


04 DETALHE TÍPICO - CAIXA DE CONTENÇÃO

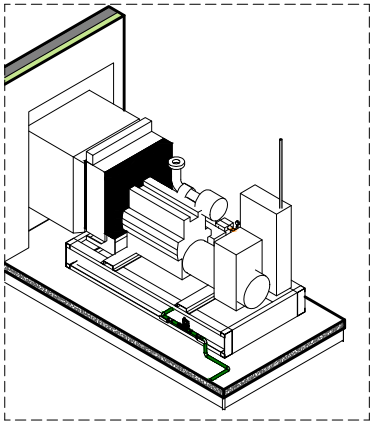

06 ISOMÉTRICO - SALA GERADORES - LADO B

| | | | |
|---|---|---|---|
| A | LANÇAMENTO INICIAL | Felipe S. | 08/10/15 |

| Rev. | Discriminação | | | Resp. | Data |
|---|---|---|---|---|---|
| - | - Eng. JOSÉ MACLÉU DA SILVA | CRE-SP | 120.424 | - | - |
| | Eng. NERI PLUHAR PESCADOR | CREA-RS | 041.997 | | |

EXECUÇÃO

PROPRIETÁRIO

CERTUM GERENCIAMENTO
RUA CONÇALO DE CARVALHO, Nº 188
PORTO ALEGRE - RS
CEP: 90.035-170
Tel.: (51) 3325-3255
Site: www.certum.com.br

JFPE - JUSTIÇA FEDERAL PERNAMBUCO
PERNAMBUCO

PJ nº 07

# SISTEMA DE ÓLEO DIESEL TÉRREO
# SISTEMA DE CONTENÇÃO
# PLANTA E DETALHES

Prancha nº 02/02

Fase A | Versão A

| | | | |
|---|---|---|---|
| Desenho: | Data 08.10.15 | Esc. INDICADA | - |
| Coordenador: | Arquivo: JFPE-OLD-PRI-TER-F01-R00-DIESEL | | |